Eltex Fadensensor 16560-67, 16580

mit Optokoppler

Allgemeine Beschreibung

Der Fadensensor arbeitet nach dem piezoelektrischen Prinzip. Die Fadenbewegung wird in ein elektrisches Signal umgewandelt, welches intern verstärkt und ausgewertet wird. Der Fadensensor hat ein Optokopplerausgang. Eine Leuchtdiode (LED) zeigt die Fadenbewegung an.

Funktion und Beschreibung

Sensor	Öse oder Keramikstab
Spannungsversorgung	24 VDC (16 – 33 VDC)
Stromaufnahme	25 mA
Ausgang	Optokoppler
Empfindlichkeitseinstellung	Potentiometer am Fadensensor

Die Fadenbewegung wird bei einer Ablenkung von 10–15° an der Öse am besten überwacht. Um die Empfindlichkeit zu justieren, drehen Sie das Potentiometer im Uhrzeigersinn an den rechten Anschlag. Starten Sie nun die Maschine und drehen das Potentiometer langsam gegen den Uhrzeigersinn, bis die Maschine abstellt. Drehen Sie nun das Potentiometer um ca. 45° wieder zurück im Uhrzeigersinn.

Gibt es mit dieser Einstellung noch Leerabstellungen, so drehen Sie das Potentiometer weitere 20° im Uhrzeigersinn.

ELTEX OF SWEDEN

Box 24 • SE-283 21 OSBY • Sweden • Tel. +46 479 53 63 00 • Fax +46 479 53 63 99
E-mail: info@eltex.se • Web: www.eltex.se

ELTEX U.S. INC.
13031 E. Wade Hampton Blvd
Greer, S C 29651
USA
Tel: 864-879-2131
In U.S. toll free: 1-800-421-1156
Fax: 864-879-3734
Email: sales@eltexus.com

ELTEX MFG LTD
Railway Road
Templemore, Co. Tipperary
Ireland
Tel: 504-314 33
Fax: 504-310 02
Email: info@eltex.ie

POLSA-ELTEX S.L.
Zamora, 103 - entlo 3
ES-08018 Barcelona
Spain
Tel: 093-309 00 17
Fax: 093-309 59 45
Email: polsa@infonegocio.com

Abmessungen mm

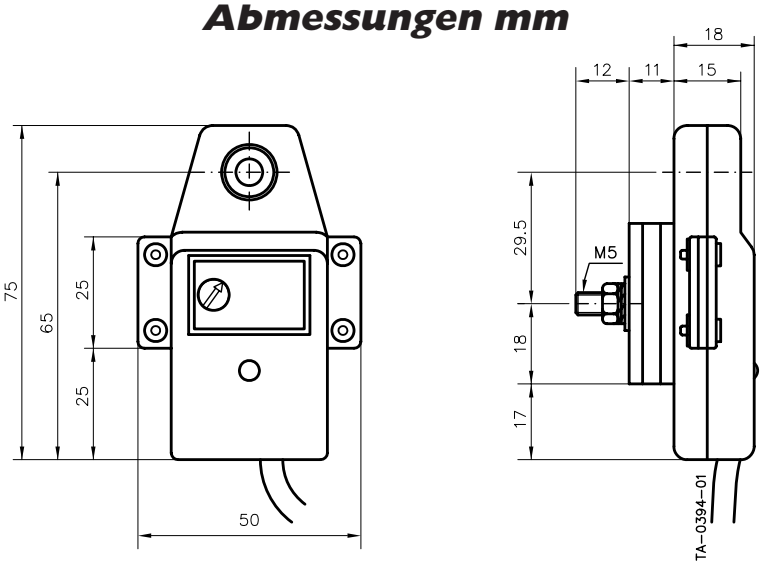

Ösen

A

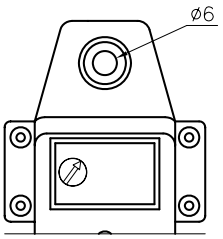

B

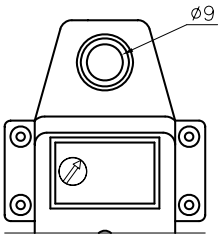

C

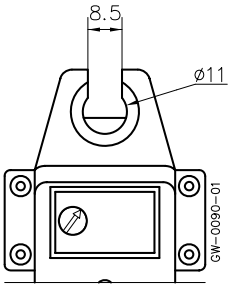

Anschluss/Ausgang

A **NO** = Der Optokoppler ist offen, wenn der Faden sich nicht bewegt und geschlossen, wenn sich der Faden bewegt.

B **NC** = Der Optokoppler ist geschlossen, wenn der Faden sich nicht bewegt und offen, wenn sich der Faden bewegt.

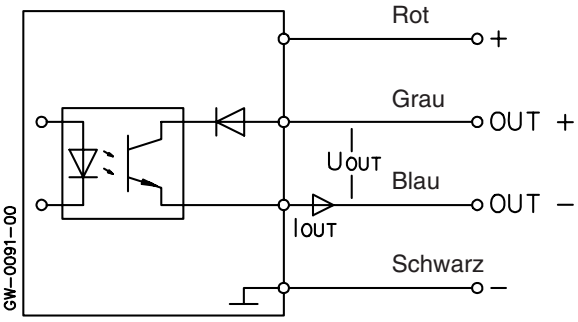

ON (geschlossen): I_{out} max = 15 mA (U_{out} = 1,3 V DC)
OFF (offen): U_{out} max = 30 V DC

ON/OFF schalter

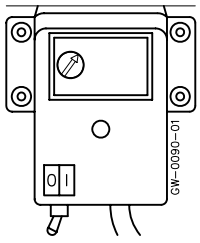

Kabel

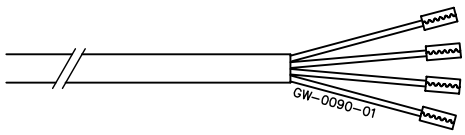

Ausführungen

Art.Nr.	Öse	Ausgang	LED	ON/OFF Schalter	Kabel	Reaktions-zeit	Anmerkung
16560	A	A = NO	Grün		3,65 m	25 ms	
16561	C	A = NO	Grün		3,65 m	25 ms	Nicht für Nähen
16563	A	B = NC	Rot	Ja	3,65 m	25 ms	
16564	A	A = NO	Grün		3,65 m	10 ms	Nicht für Nähen
16565	A	A = NO	Grün		5,00 m	25 ms	
16566	A	A = NO	Grün		5,00 m	250 ms	
16567	B	B = NC	Rot	Ja	3,65 m	25 ms	
16580	A	A = NO	Grün		3.65 m	25 ms	Nicht für Nähen